Termostat

LIM N321

Najprostszy regulator ON/OFF z jednym wyjściem sterującym. Dedykowany rodzaj czujnika Pt100 lub J, K, T. Wersja NTC dostarczana w cenie wraz z czujnikiem NTC. Zasilanie do wyboru 230V lub 24V. Czujnik Pt100 w wersji 2 lub 3 przewodowej z kompensacją. Ładny wyświetlacz, czerwone cyfry w czarnej obudowie z osłoną antyrefleksyjną. Do zabudowy panelowej.

Dane techniczne

Charakterystyka
– wyświetlacz LED 3½ cyfry – ustawiany offset dla czujnika – ustawiana histereza – ustawiany minimalny czas wyłączenia/załączenia – czujnik NTC - kabel 3 m, możliwość przedłużenia do 100 m – panel przedni IP65
Wejście
– NTC: (-50 ÷ 120) °C 10 kΩ – Pt100: (-50 ÷ 300) °C – J: (0 ÷ 600) °C – K: (-50 ÷ 1000) °C – T: (-50 ÷ 400) °C
Dokładność
±1 ºC: dla NTC ±0,7 ºC: dla Pt100 ±3 ºC: dla J, K, T
Wyjście
– przekaźnik: SPDT 16 A/250 V
Zasilanie
(100 ÷ 240) V AC (±10%) (12 ÷ 30) V AC/DC 5 VA
Warunki pracy
– temperatura: (0 ÷ 40) ºC – wilgotność: (20 ÷ 85) % RH bez kondensacji
Wymiary [mm]
75x33x75; otwór: 70x29

SCHEMAT POŁĄCZEŃ

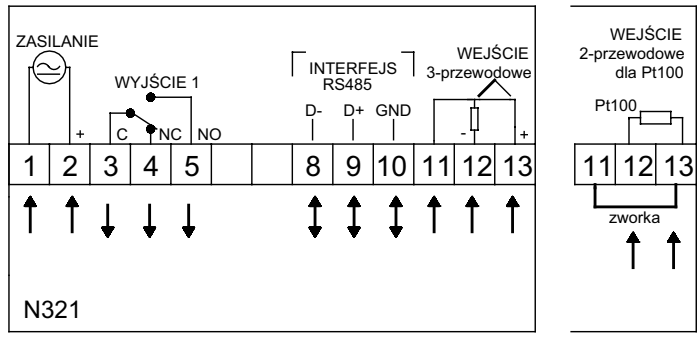

Kod wyrobu

		Zasilanie	
		4	(100 ÷ 240) V AC
1	[ ]	**5**	(12 ÷ 30) V AC/DC
		Wejście	
		1	Pt100
		3	J, K, T
2	[ ]	**4**	NTC
		Komunikacja	
3	[ ]	**0**	brak

	1	2	3
LIM N321 –	[ ] –	[ ] –	[ ]

Przykład zamówienia: **Termostat LIM N321–4–1–0**

Limatherm Sensor Sp. z o.o. Limanowa, tel. 18 337 99 00, fax 18 337 99 10, e-mail: akp@limathermsensor.pl, www.limathermsensor.pl